05 Circuitos e detalhes

Sem escala

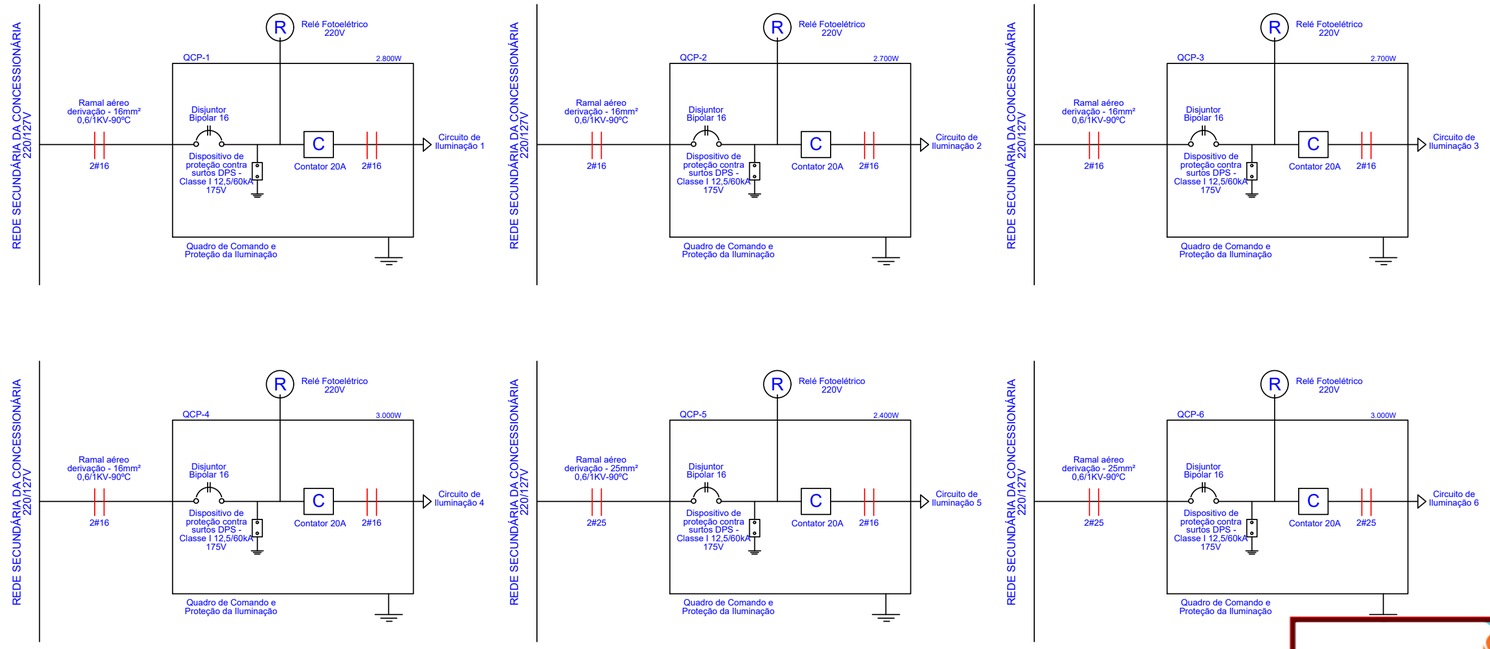

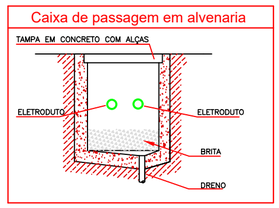

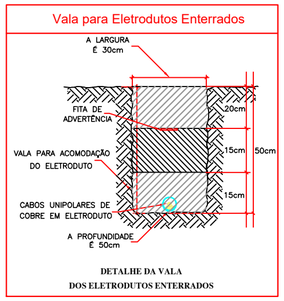

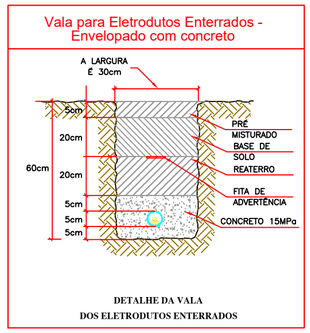

O PROJETO SÓ PODERÁ SER EXECUTADO APÓS A APROVAÇÃO DA CONCESSIONÁRIA DE ENERGIA LOCAL - ENERGISA.

ALIMENTAÇÃO DA ILUMINAÇÃO		
CIRCUITO	N° DO TRAFO QUE ATENDERÁ O CIRCUITO (Existente da ENERGISA)	POTÊNCIA DO TRAFO (Existente da ENERGISA)
CIRCUITO 1	5764788058	45 KVA
CIRCUITO 2	5721236 5SI	75 KVA
CIRCUITO 3	5722295058	75 KVA
CIRCUITO 4	5703067058	45 KVA
CIRCUITO 5	5703067058	45 KVA
CIRCUITO 6	57130137SI	30 KVA

QUEDA DE TENSÃO NA BAIXA TENSÃO - PONTO MAIS DESFAVORÁVEL DO CIRCUITO EM RELAÇÃO A DERIVAÇÃO DA BT.	
CIRCUITO 1	dV TOTAL = 1,11%
CIRCUITO 2	dV TOTAL = 1,11%
CIRCUITO 3	dV TOTAL = 0,97%
CIRCUITO 4	dV TOTAL = 1,26%
CIRCUITO 5	dV TOTAL = 2,76%
CIRCUITO 6	dV TOTAL = 2,74%

QUANTITATIVOS DO PROJETO

Rede de BT a ser implantada (para Iluminação pública): 1948,2m

Poste de aço telecônico, flangeado , h=5m , com braços duplo curvo: 166 unid.

Luminária pública de led com corpo em alumínio injetado/ e ou anonizado, potência: 50 w - podendo variar potência 10%, fluxo luminoso minimo: 5.590lm, eficiência nominal superior: 110 lm/w, tensão de operação: 120-277 vac, frequência 50-60 hz - temperatura de cor: 5000 k/5700 k, ip-66 minimo, irc >70, fp:mínimo 0,9, vida útil minima 60.000 horas, condição de operação - temp ambiente entre -40 °á +55°c, fixação: encaixe para tubos de ø33 a 60,3mm, presos por parafuso: 332 unid.

Notas

1 - Junto a cada poste será instalada uma haste de aterramento dos mesmos.

2 - A caixa de Comando e Proteção deverá ser aterrada através de haste de aterramento instaladas junto a base do poste onde a mesma será instalada.

3 - Os equipamentos do projeto (ex: postes, luminárias) não estão em escala para que os mesmos ficassem visíveis na prancha devido a seu tamanho e escala utilizada. Para a locação dos postes e medidas entre eles, deverá ser usado como referencia sempre o centro dos mesmos.

4 - O circuito de iluminação pública será alimentado pela rede de baixa tensão da concessionária existente no local através de derivação aérea, conforme indicado em projeto.

5 - A linha tronco para iluminação pública será bifásica com cabo de cobre com isolação em PVC 0,6/1kV de 16mm² e 25mm², já as derivações para atendimento das luminárias em cada poste serão feitas na caixa de passagem 20x20x25cm junto ao pé do poste, estas serão bifasicas e utilizarão cabo de cobre PP de 2x2,5+2,5mm² na emenda utilizar conector apropriado, fita isolante de alta fusão e fita isolante plástica.

6 - Para cálculo da queda de tensão dos circuitos de iluminação pública foi adotada que a mesma no ponto da derivação da Rede da concessionária existente é igual a 0,0%.

7 - Eletroduto subterrâneo será do tipo PEAD DN 1.1/4"

energisa
DCMD
Esta aprovação não exime a firma contratada das responsabilidades quanto ao atendimento às especificações e normas aplicáveis.
Aprovação Nº 1207219 /DCMD/2019.
Data 04/12/2019
Marcelo Donizeti Pazoti
DCMD/Projeto e Cadastro
Validado por: Mariliza Negraes

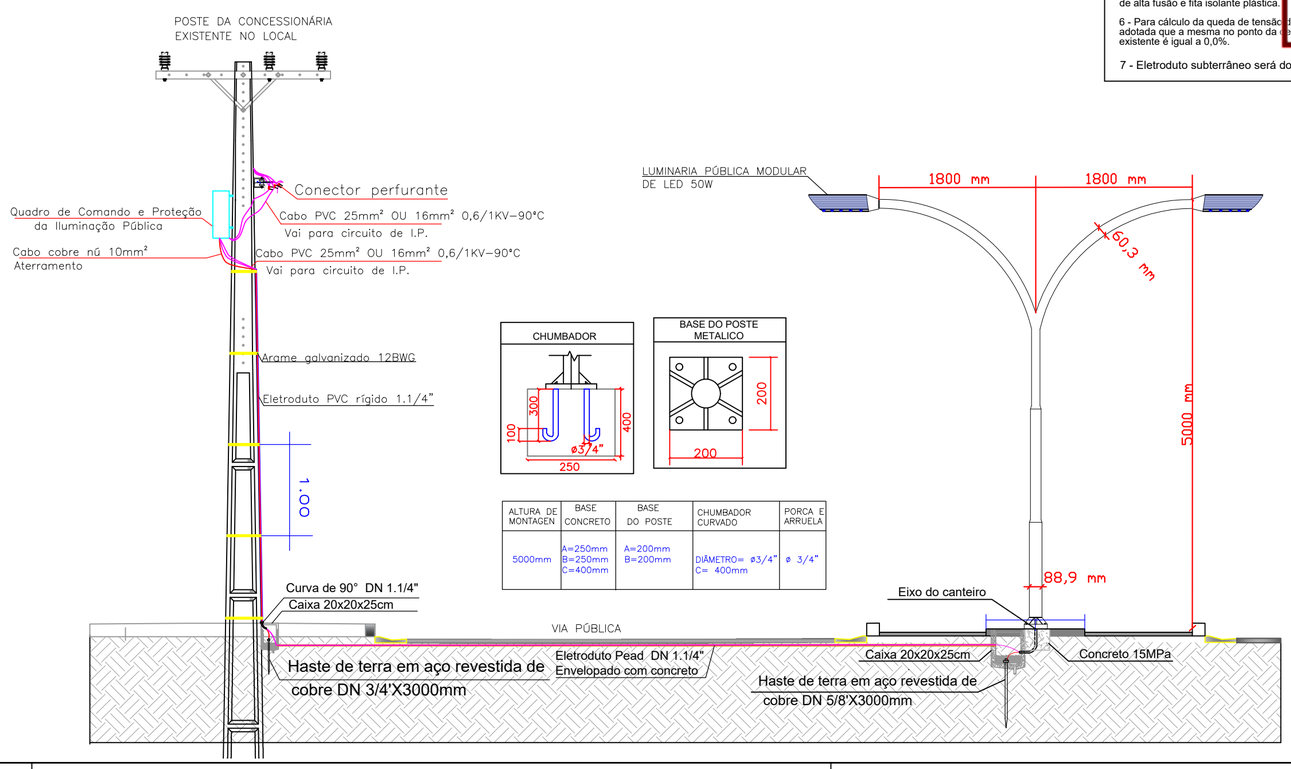

ALTURA DE MONTAGEM	BASE CONCRETO	BASE DO POSTE	CHUMBADOR CURVADO	PORCA E ARRUELA
5000mm	A=250mm B=250mm C=400mm	A=200mm B=200mm	DIÂMETRO= ø3/4" C= 400mm	ø 3/4"

CARIMBO DE APROVAÇÃO:

ASSOCIAÇÃO MATO-GROSSENSE DOS MUNICÍPIOS
COORDENAÇÃO TÉCNICA E DE PROJETOS

SITE: www.amm.org.br
E-MAIL: centraldeprojetosamm@gmail.com

AMM — ADM. NEURILAN FRAGA — IAD INSTITUTO ASSISTENCIAL DE DESENVOLVIMENTO

TIPO DE OBRA:	INSTITUCIONAL	**MODALIDADE:**	REFORMA
OBJETO:	MELHORIA DO SISTEMA DE ILUMINAÇÃO PÚBLICA COM LUMINÁRIAS LED - AV. JOSÉ CASTRO DÓRIA		
CONCEDENTE/ CNPJ:	Prefeitura Municipal de Cláudia - MT		
ENDEREÇO:	Av. José Castro Dória - Cláudia/MT		
AUTOR DO PROJETO:	Luiz Roberto Nunes ENGENHEIRO ELETRCISTA CREA: 121000319-8		
RESPONSÁVEL TÉCNICO P/ OBRA:			

PROJETO BÁSICO ELÉTRICO

ASSUNTO:
Melhoria do Sistema de Iluminação Pública com Luminárias de Led - Av. José Castro Dória

LOCAL DO ARQUIVO: 20192810_CLAÚDIA_ELE_R0_I.P.JOSÉ CASTRO DÓRIA.dwg	**COORDENADAS GEOGRÁFICAS:** Conforme Projeto Arquitetônico	**QUADRO DE ÁREAS**
DATA DE ENTREGA: 28/10/2019	**ÍNDICES URBANISTICOS** CONFORME PROJETO ARQUITETÔNICO	CONFORME PROJETO ARQUITETÔNICO
REVISÃO: 1º - 00/00/0000		
ESCALA: INDICADA		
ART:	**DESENHO:**	

ELE

FOLHA Nº **02/02**